型式	CAB-S-126	参考図
寸法	1200x600x350	
バーナー部分	都市ガス	LPG
接続配管	13mm	9.5mm
ガス消費量	9.3kw	9kw
炭参考発熱量	82.1Kw	炭参考容量 9.1Kg
本体参考重量		

炭の発熱量は1Kgあたり7,000Kcal(8.1Kw)から8,000(9.3Kw)です。
炭の種類(普通の木炭、備長炭、高級備長炭等)によって巾があります。
記載してある炭参考発熱量はC-600の火床に1Kgの炭を入れるとして
この機種の火床容量と比例計算したものです。
入れる炭の量、炭の起こり加減等で実際の発熱量とは異なります。

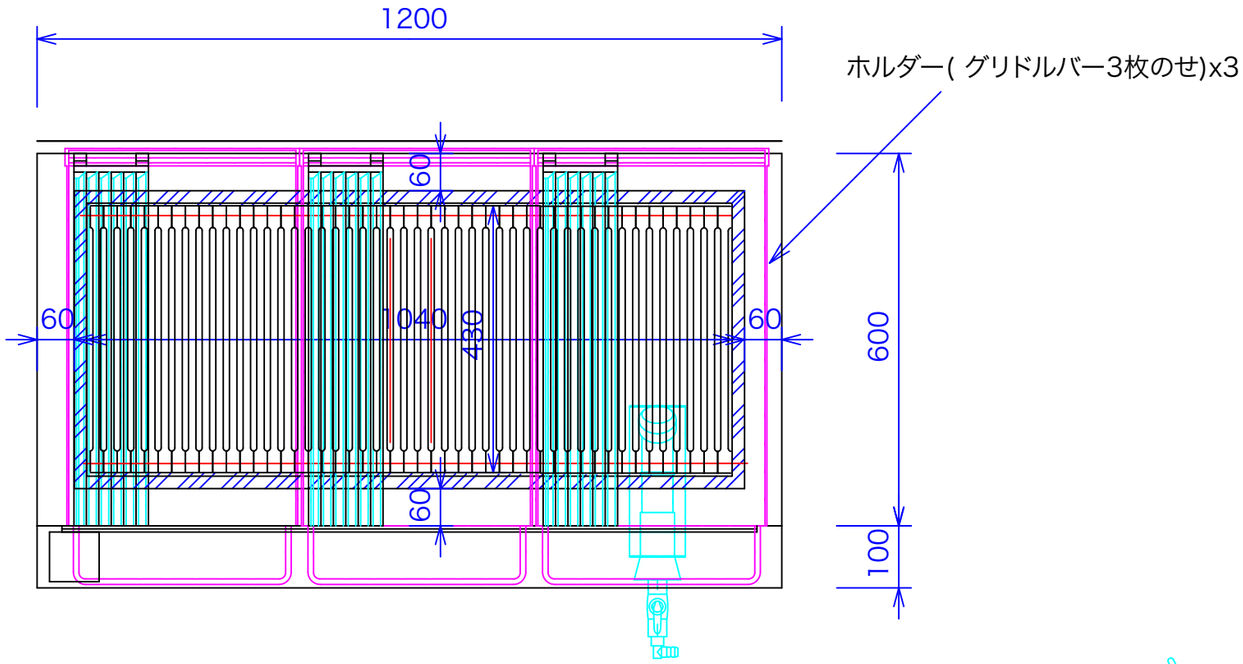

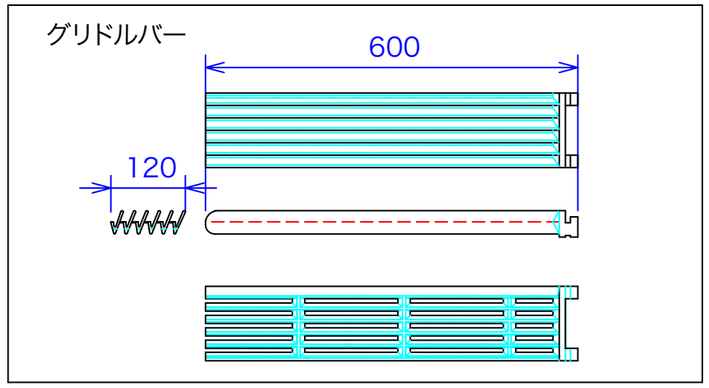

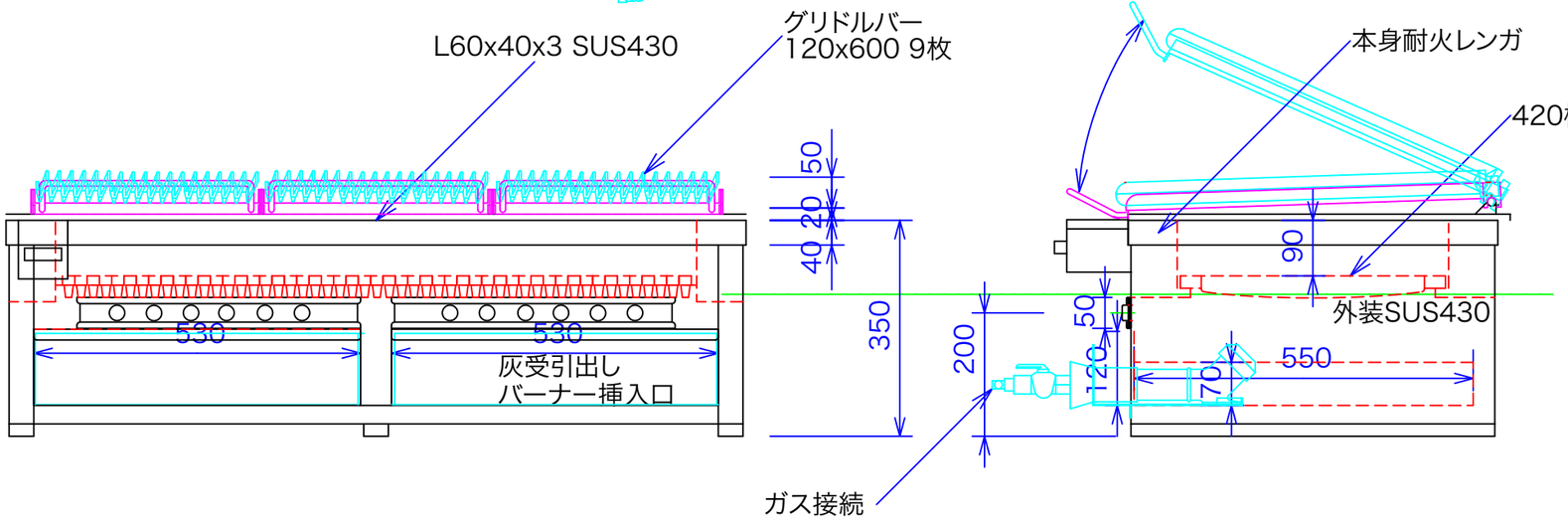

ソレックスバーナーは炭の火種をおこすためのものです。
灰受け引き出しと差し替えて使用します。

図と製品に差異が生じる場合は製品が優先致します。

訂正	設計	製図 nina	日付 080929	型番 CAB-S-126	品名 ソレックスバーナー付 ステーキ炭七輪	秋元ステンレス工業株式会社
	縮尺 1/10		図番			〒116-0011 東京都荒川区西尾久8-40-6 TEL 03-3894-6091 FAX 03-3894-7744